SV 400

Pressure accessories
- internal pressure safety valve and/or
- internal suction filter in a vacuum-sealed filter housing

Druck-Zubehör
- internes Drucksicherheitsventil und/oder
- interner Ansaugfilter in einem vakuumdichten Filtergehäuse

Accessoires de pression
- soupape de sécurité pression interne et/ou
- filtre d'aspiration interne dans un boîtier de filtre au vide

Accessori per pressione
- valvola di sicurezza pressione interno e/o
- filtro di aspirazione interno in una scatola del filtro di aspirazione a tenuta di vuoto

Accesorios de presión
- válvula de seguridad presión interna y/o
- filtro de aspiración interna en carcasa de filtro hermética al vacío

With pressure safety valve
Mit Drucksicherheitsventil
Avec soupape de sécurité pression
Con valvola di sicurezza pressione
Con válvula de seguridad presión

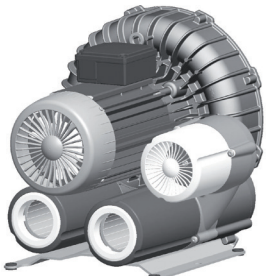

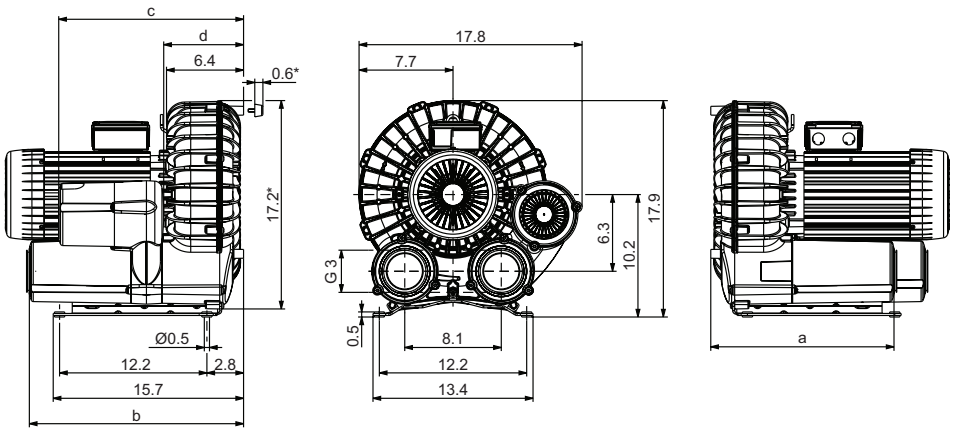

With suction filter
Mit Ansaugfilter
Avec filtre d'aspiration
Con filtro di aspirazione
Con filtro de aspiración

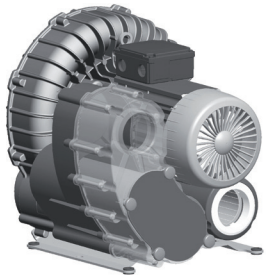

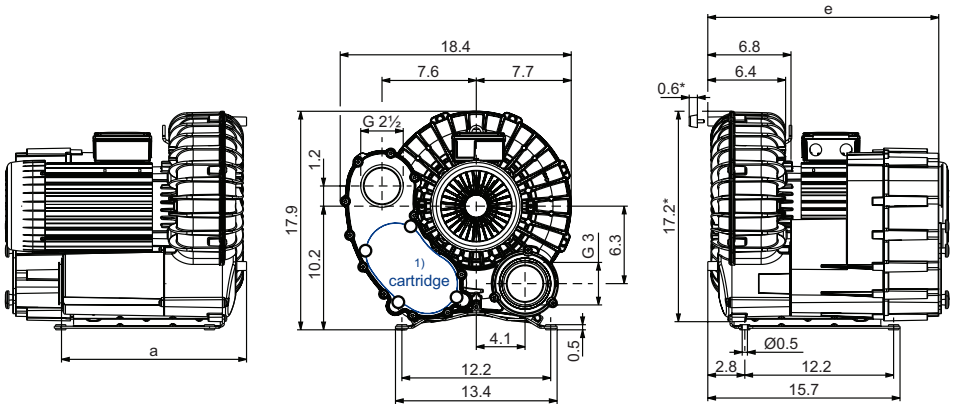

Combination
Kombination
Combinaison
Combinazione
Combinación

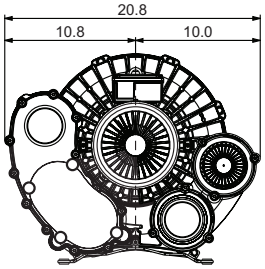

	inch				
	a	b	c	d	e
SV 400/1	15.6	17.9	14.7	6.5	18.2
SV 400/2	15.8	18.2	14.9	6.7	18.4

1) Cartridge: 90951030000 (paper)
90951030001 (polyester)
Instead of the integrated vacuum-sealed suction filter, the suction filter CF 4.0-02 can also be used.

Patrone: 90951030000 (Papier)
90951030001 (Polyester)
Anstelle des integrierten vakuumdichten Ansaugfilter kann auch der Ansaugfilter CF 4.0-02 verwendet werden.

Cartouche: 90951030000 (papier)
90951030001 (polyester)
Au lieu du filtre d'aspiration étanche au vide intégré, le filtre d'aspiration CF 4.0-02 peut également être utilisé.

Cartuccia: 90951030000 (carta)
90951030001 (poliestere)
Al posto del filtro di aspirazione integrato a tenuta di vuoto è possibile utilizzare anche il filtro di aspirazione CF 4.0-02.

Cartucho: 90951030000 (papel)
90951030001 (poliéster)
En lugar del filtro de aspiración integrado estanco al vacío puede utilizarse el filtro de aspiración CF 4.0-02.

* Dimensions for device without base under the sound absorber

Abmaße für Gerät ohne Fuß unter Schalldämpfer

Dimensions pour appareil sans pieds sous le silencieux

Dimensioni del dispositivo senza piedistallo sotto l'insonorizzatore

Dimensiones para aparato sin pie bajo silenciador

- The motor lengths can be found in the device data sheet.

Die Motorlängen sind dem Gerätedatenblatt zu entnehmen.

Les longueurs de moteur sont indiquées dans la fiche de données de l'appareil.

Per le lunghezze dei motori, fare riferimento alle schede tecniche dei dispositivi.

Las longitudes de motor se indican en la ficha técnica de características del aparato.

- Dimensions in inch

Maßangaben in inch

Mesures en inch

Misure in inch

Dimensiones en inch

right of modification reserved
Änderungen vorbehalten
sous réserve des modifications
sotto riserva di modificazioni
derecho a modificationes reservado
23.02.2017